Rendimiento

Altura de elevación — con estabilizadores	17500.0 mm
Altura de elevación - en neumáticos	16200.0 mm
Capacidad nominal	4000 kg
Capacidad (a máxima altura con estabilizadores)	2500 kg
Capacidad (a máxima altura con neumáticos)	1000 kg
Capacidad (a máximo alcance con estabilizadores)	560 kg
Capacidad (a máximo alcance con neumáticos)	0 kg
Máximo alcance con estabilizadores	13700.0 mm
Máximo alcance con neumáticos	12800.0 mm
Fuerza de excavación	4900 daN

Pesos

Peso (sin carga)	10790 kg

Tracción

Neumáticos estándar	400/80x24
Primera velocidad (marcha hacia delante/atrás)	8.5 km/h
Segunda velocidad (marcha hacia delante/atrás)	30.0 km/h
Modos de tracción	Tracción directa / tracción suave

Sistema de transmisión

Transmisión principal	Motor hidrostático
Transmisión	Sistema hidrostático con regulación electrónica

Motor

Marca/Modelo	DEUTZ/TCD 3,6 L4
Combustible	Diésel
Refrigeración	Líquida
Potencia nominal (ISO 14396) a 2.300 r.p.m.	74.4 kW
Par máximo a 1600 r.p.m.	410.0 Nm
Número de cilindros	4
Cilindrada	3.62 L

Sistema hidráulico

Tipo de bomba	Bomba de engranajes con válvula sensora de carga
Capacidad de bombeo combinada	100.00 L/min

Ciclos de trabajo

Tiempo de izado - sin carga	12.8 s
Tiempo de descenso - sin carga	8.4 s
Tiempo de retracción telescópica con alcance máximo - sin carga	20.3 s
Tiempo de retracción telescópica con altura máxima - sin carga	17.7 s
Tiempo de extracción telescópica con alcance máximo - sin carga	29.0 s
Tiempo de extracción telescópica con altura máxima - sin carga	29.0 s

Frenos

Freno del motor	Hidrostático
Freno de estacionamiento y emergencia	Freno negativo con comando hidráulico

Capacidades de fluidos

Ejes y engranajes reductores delanteros/traseros	9.1/9.1 L
Depósito de combustible	145.00 L
Depósito hidráulico	76.00 L

Equipamiento de serie

Supresor de movimientos no deseados (AMA)	Suministro hidráulico de dos vías en el extremo de la pluma
Transmisión hidrostática	Guardabarros
Cabina del operador ROPS/FOPS	Motor turboalimentado - Deutz 3B
Calefacción, sistema de desempañado y ventilación	Enganche estrecho para montaje del equipo
Limpiaparabrisas delantero y trasero	Bloqueo mecánico del equipo
Asiento con suspensión	Cuatro neumáticos 400/80x24
Luces de carretera	Anulación del bloqueo de tracción
Intermitentes	Horquillas porta-palets de 1.200 mm de longitud/flotantes/bastidor de 1,12 m/horquillas incluidas/respaldo incluido/para portador de herramientas Quicktach
Retrovisores izquierdo y derecho	

Aspectos ambientales

Nivel de ruido en la posición del operador (LpA) (EN 12053)	79 dB(A)
Nivel de potencia acústica (LWA)	106 dB(A)
Vibración del cuerpo completo (EN 13059)	0.29 ms^{-2}

Gráficos de carga

Con horquillas, neumáticos 400/80x24 estándar y estabilizadores

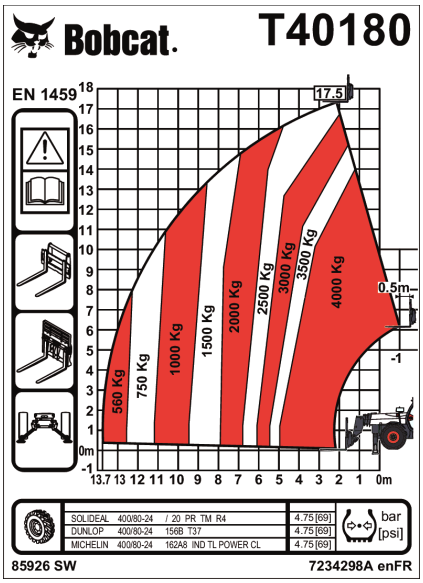

Dimensiones

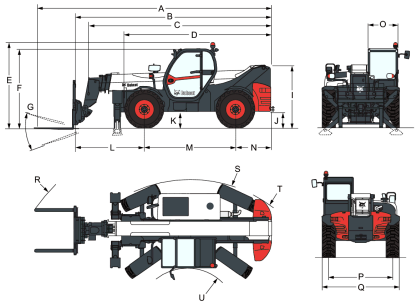

(-)	16°	(M)	2850.0 mm
(-)	109°	(O)	930.0 mm
(A)	7425.0 mm	(P)	1992.0 mm
(B)	6164.0 mm	(Q)	2394.0 mm
(E)	2670.0 mm	(R)	5822.0 mm
(F)	2476.0 mm	(S)	3782.0 mm
(G)	124°	(U)	1761.0 mm
(J)	500.0 mm		

Opciones

- Acondicionador de aire
- Asiento con suspensión neumática
- Conducto auxiliar en la pluma conectores eléctricos y de ACD
- Alarma de marcha atrás
- Enganche de remolque básico
- Tope de la pluma
- Chasis estrecho con bloqueo de implementos hidráulico
- Arranque en frío
- Color personalizado
- Prefiltro de aire ciclónico
- Retrovisor trasero derecho doble
- Enganche de remolque del acoplador de la barra de tiro
- Inversor del ventilador
- Extintor de incendios
- Tapón de combustible con cierre con llave
- Predisposición para plataformas
- Control remoto multifuncional
- Sin mando de avance/marcha atrás en el joystick
- Enganche de remolque giratorio
- Preinstalación de radio
- Retrovisor plano
- Limpiaparabrisas para techo
- Faro giratorio de señalización
- Parasol
- Soporte para matrícula
- Rejilla para parabrisas
- Luz de trabajo en la pluma
- Cuña para las ruedas
- Preparación para cabrestante

Las especificaciones están sujetas a cambios sin previo aviso. Las ilustraciones de Bobcat pueden ser distintas a las del equipo de serie.